2026 | LG | THERMA V™

R290 MONOBLOC S



LG


ZUKUNFTSSICHER |
ZUVERLÄSSIG |

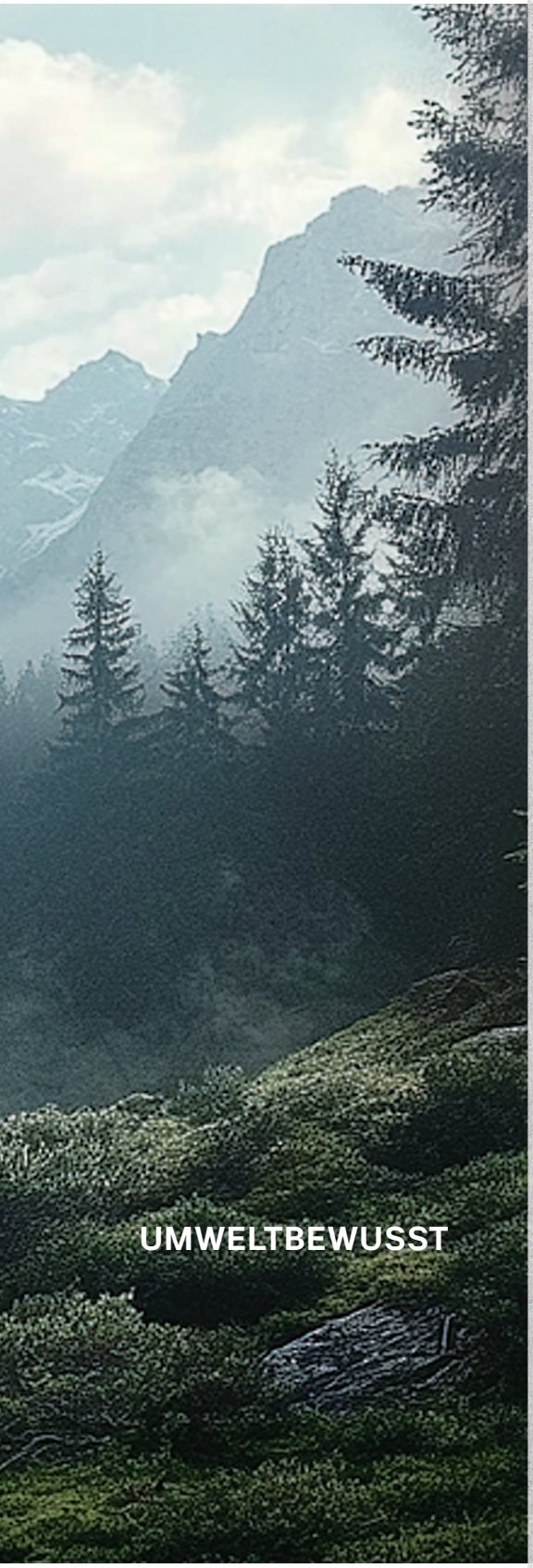

UMWELTBEWUSST

DIE NACHHALTIGE WAHL

Gut informierte Verbraucher bewerten bei der Auswahl einer Heizlösung wie einer Luft-Wasser-Wärmepumpe mehrere Faktoren, darunter Benutzerfreundlichkeit, Zuverlässigkeit und die Einhaltung der neuesten Vorschriften.

Da sich die Heizungsvorschriften in Europa von Jahr zu Jahr weiterentwickeln, werden sie für Hausbesitzer zu einem immer wichtigeren Kriterium.

Die THERMA V Monobloc S nutzt das natürliche Kältemittel R290, das im Vergleich zu Gasen wie R32 ein außergewöhnlich niedriges Treibhauspotential aufweist. Dadurch werden die potenziellen Kohlenstoffemissionen von Kältemitteln im Vergleichzu den vorherigen Modellen R32 Monobloc S und S II um bis zu 99,7% reduziert. Das natürliche Kältemittel R290 kann mit senem Kohlenstoffausstoß von nahezu Null, direkt in die Atmosphäre abgegeben werden, ohne dem Klima zu schaden.

THERMA V™

THERMA V™ | ELEGANTES UND MODERNES DESIGN



EINFACHERE INSTALLATION |

KOMFORTABLERES WOHNEN |



DESIGN TRIFFT FUNKTION:

THERMA V IN DUNKLEM MONOCHROM

Die Außeneinheiten verfügen über ein verfeinertes, monochromes Gehäusedesign, das für eine verbesserte Korrosionsbeständigkeit entwickelt wurde. Das einheitliche äußere Erscheinungsbild minimiert visuelle Unruhe und sorgt für eine harmonische Integration in eine Vielzahl von Architekturmaterialien und Fassadensystemen, einschließlich Metallverkleidungen, Verbundplatten und modernem Mauerwerk.

Das überarbeitete Gehäusedesign unterstützt eine optimierte Luftstromführung, sowie einen verbesserten Wartungszugang, was zu einer höheren Installationseffizienz bei verschiedenen Montagekonfigurationen beiträgt.

Entwickelt unter Berücksichtigung europäischer Umwelt- und Stadtplanungsaspekte, reduziertdas Design die Auswirkung reflecktierender Oberflächen, entspricht den Standards für geräuschempfindliche Installationen und unterstützt einen nahtlosen Einsatz in unterschiedlichsten Wohn- und Gewerbegebäuden.

BESSERES DESIGN

THERMA V™ R290 Monobloc S



LG R290 Monobloc S

Die Monobloc S ist LG's neueste Serie von Voll-Monobloc-Wärmepumpen mit dem Kältemittel R290 und einem eleganten, modernen, europäischen Design in dunkler Monochrom-Optik.



Was ist die R290 Monobloc S?

Die THERMA V Monobloc S ist LG's neueste Monobloc-Wärmepumpe mit dem Kältemittel R290, das einen GWP von nur 0,02 aufweist. Sie behält das gleiche elegante Außendesign wie die bestehende R32 Monobloc S II bei und ist mit der LG Deluxe-Fernbedienung mit integriertem WLAN für eine bequeme Systemsteuerung ausgestattet. Die Monobloc S-Reihe bietet auch dreiphasige 7 kW- und 9 kW-Modelle, was flexiblere Installationsoptionen für verschiedene Standortumgebungen ermöglicht.

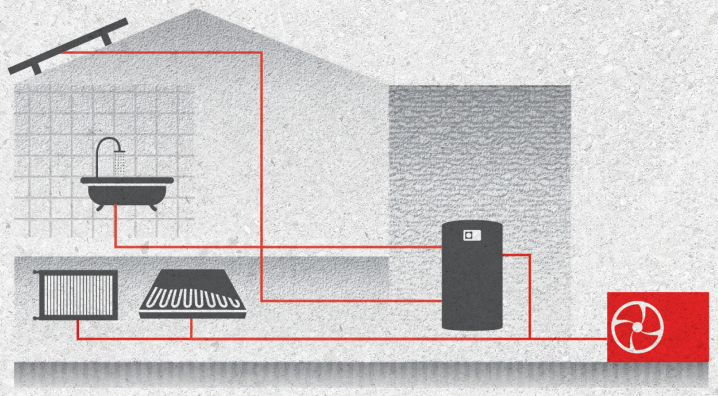

Hauptmerkmale

- Leistungsbereich von 5 bis 16 kW für Neubau und Sanierung
- Dunkles Monochrom-Design, das sich an verschiedene Umgebungen anpasst
- Eigenständige Wärmepumpe für einfache Installation (Plug and Play Lösung)
- ErP Energieeffizienzklasse A+++ / A++für Raumheizung (35℃ / 55℃ LWT)
- Maximale Vorlauftemperatur von bis zu 75℃
- Betriebsbereich bis zu -25℃
- Kompakt und leicht

R290 Natural refrigerant with GWP 0.02 | A+++ 35℃ | A++ 55℃ | 75℃ | -25℃ | ThinQ

Produktpalette

Phase	Leistung (kW)	Außeneinheit
1Ø	5	HM051HFS UA41
3Ø	7	HM073HFS UA41
	9	HM093HFS UA41
	12	HM123HFS UB41
	14	HM143HFS UB41
	16	HM163HFS UB41

HIGHLIGHTS DER R290 MONOBLOC S

Schlankes Design

Dunkles europäisches Monochrom



Erhöhter Komfort



-Design der Außeneinheit entspricht europäischen Standards
- Verfeinertes dunkles Design, das überall gut aussieht
- 2 Füße statt 3 Füßen, zur praktischeren Aufstellung

Intuitivere Benutzeroberfläche



Standard III Fernbedienung



Deluxe Fernbedienung

- 4.3” Display
- Vollfarbe
- Touch
- Integriertes WLAN

Platzsparend

Kompakteres Außengerät

- Integrierte Hydraulikkomponenten im Paket
- Einfachere Installation ohne Kältemittelleitungen
- Die beste Lösung, wenn der Platz im Innenraum begrenzt ist



Angenehmer Komfort

Niedriger Geräuschpegel ermöglicht flexible Installation

- Entwickelt für niedrigere Geräuschpegel, um die Erwartungen von Hausbesitzern in städtischen Gebieten zu erfüllen
- Geräuschreduzierungstechnologie wie gekapselter Kompressor und Schwingungsentkopplung für ein ruhigeres und komfortableres Erlebnis



Zuverlässige Leistung

Bemerkenswerte Heizleistung selbst bei kaltem Wetter

- 100% Heizleistung bei -15°C Umgebungstemperatur. (außer 14 und 16 kW Modelle)
- Längere kontinuierliche Heizphasen mit verkürzter Abtauzeit und verlängerten Intervallen



Benutzerfreundlichkeit

Einfache Wartung

Einfacher Zugang zur Platine für Installation und Wartung.

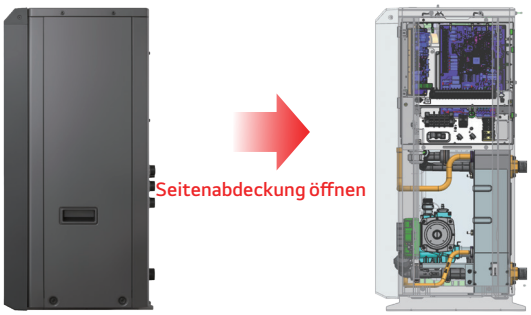

Separate Lieferung des Siebs

Einfache Siebreinigung, ohne das Gehäuse öffnen zu müssen.



Integriertes Sieb

Lose beigelegtes Sieb

THERMA V
R290 MONOBLOC S (5 / 7 / 9 kW)

Außeneinheit

HM051HFS UA41
HM073HFS UA41
HM093HFS UA41





011-1W1195

R290 Natural refrigerant with GWP 0.02

A+++ 35°C | A++ 55°C | 75°C | -25°C | ThinQ

Komponenten

Außeneinheit



1 Lufttemperatursensor / WLAN integriert





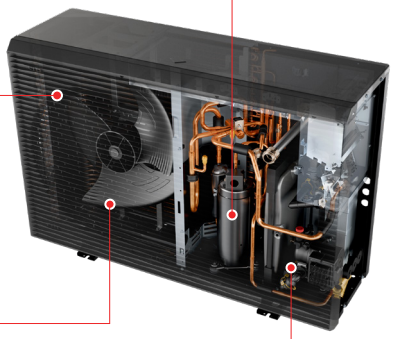



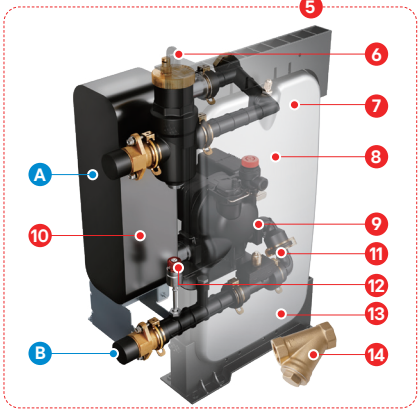

Komponenten

1) Deluxe Fernbedienung[1) 2)]
2) Black Fin Wärmetauscher (Luft / Kältemittel)
3) Bionischer Ventilator
4) Doppelrollkolbenkompressor
5) Hydraulikteile-Baugruppe
6) Entlüfter
7) Ausdehnungsgefäß (8 ℓ)
8) Sicherheitsventil
9) Entlüftungsventil
10) Plattenwärmetauscher
11) Wasserpumpe
12) Drucksensor
13) Durchflusssensor
14) Sieb (lose beigelegt)

1) Die Fernbedienung wird mit dem Produkt geliefert, muss jedoch separat installiert werden.
2) Temperaturregelungsklasse (ErP Klasse): V
* Abbildung zeigt die 5, 7, und 9 kW Modelle. (UN36A)

Verbindungen

A **Leitung Vorlauf (Außengewinde PT 1")**
B **Leitung Rücklauf (Außengewinde PT 1")**

Produktspezifikationen

Leistungsdaten		Einheit	5 kW (1 Ø)	7 kW (3 Ø)	9 kW (3 Ø)
Saisonale Raumheizungs-Effizienklasse (35°C / 55°C)		-	A+++ / A++	A+++ / A++	A+++ / A++
Saisonale Raumheizungseffizienz (η_s) (35°C / 55°C)		%	180 / 140	187 / 141	185 / 143
SCOP (35°C / 55°C)		-	4.58 / 3.58	4.75 / 3.60	4.70 / 3.66
Schallleistungspegel	Nennwert / Geräuscharm	dB(A)	53 / 52	54 / 53	56 / 55
Schalldruckpegel in 5m Entfernung	Nennwert	dB(A)	31	32	34
Nennleistung und COP / EER					
Luft +7°C / Wasser +35°C	Heizleistung / COP	kW / -	5.50 / 4.90	7.00 / 4.70	9.00 / 4.60
Luft +2°C / Wasser +35°C	Heizleistung / COP	kW / -	5.50 / 3.20	6.50 / 3.15	7.00 / 3.10
Luft -7°C / Wasser +35°C	Heizleistung / COP	kW / -	5.50 / 2.85	7.00 / 2.05	9.00 / 2.00
Luft +7°C / Wasser +55°C	Heizleistung / COP	kW / -	5.50 / 2.95	7.00 / 2.85	8.00 / 2.80
Luft -7°C / Wasser +55°C	Heizleistung / COP	kW / -	5.50 / 1.90	7.00 / 1.85	8.00 / 1.80
Luft +35°C / Wasser +18°C	Kühlleistung / EER	kW / -	5.50 / 4.90	7.00 / 4.70	8.00 / 4.50
Luft +35°C / Wasser +7°C	Kühlleistung / EER	kW / -	5.50 / 3.00	7.00 / 2.90	8.00 / 2.85

Außeneinheiten		Einheit	HM051HFS UA41	HM073HFS UA41	HM093HFS UA41
Einsatzbereich (Außentemperatur)	Heizen & DHW (Min. ~ Max.)	°C	-25 ~ 35		
	Kühlen (Min. ~ Max.)	°C	5 ~ 48		
Einsatzbereich (Vorlauftemperatur)	Heizen (Min. ~ Max.)	°C	15 ~ 75		
	Kühlen (Min. ~ Max.)	°C	5 ~ 27		
	DHW (Min. ~ Max.)	°C	15 ~ 80		
Kältemittel	Typ	-	R290		
	GWP	-	0.02		
	Vorgefüllte Menge	g	700		
Rohrleitungsanschlüsse (Wasser)	Vorlauf / Rücklauf	Zoll	Außengewinde PT 1" nach ISO 7-1 (kegeliges Rohrgewinde)		
Ausdehnungsgefäß (Heizkreis)	Volumen	ℓ	8		
Abmessungen	H x B x T	mm	853 x 1,242 x 391		
Gewicht	Netto	kg	102	103.5	
Gehäuse	Gehäusefarbe / RAL Code	-	Graubraun / RAL 8019		
	Frontgrillfarbe / RAL code	-	Schwarzbraun / RAL 8022		
Stromversorgung	Spannung, Phase, Frequency	V, Ø, Hz	220 ~ 240, 1, 50	380 ~ 415, 3, 50	
	Standby Leistungsaufnahme	W	10		
	Empfohlener Leistungsschutzschalter	A	20	16	

Hinweis:
1. Aufgrund unserer Innovationspolitik können einige Spezifikationen ohne vorherige Ankündigung geändert werden.
2. Die Kabelquerschnitte müssen den geltenden lokalen und nationalen Vorschriften entsprechen. Insbesondere das Stromkabel und der Leistungsschutzschalter sollten entsprechend ausgewählt werden.
3. Der Schallleistungspegel wird unter Nennbedingungen gemäß ISO 9614 gemessen. Der Schalldruckpegel ist ein berechneter Wert gemäß dem Eurovent-Programm. Der Schalldruckpegel enthält einen Tonhaltigkeitszuschlag von 0 dB bei Freifeldaufstellung. Der Richtwirkungsfaktor (Q) wird mit 2 angenommen. Daher können sich diese Werte je nach Umgebungsbedingungen im Betrieb erhöhen. Nennwert Schallleistungspegel tgemäß EN12102-1 unter Bedingungen von EN 14825.
4. Die Leistungsdaten entsprechen der EN14511 und spiegeln die ErP-Prüfbedingungen wider. Die obigen Angaben entsprechen den deklarierten Werten bei Nennbedingungen gemäß ErP-Verordnung.
5. Dieses Produkt enthält fluorierte Treibhausgase
6. Das Gerät muss zusammen mit einem Fehlerstrom-Schutzschalter installiert werden.
7. Der Warmwasserbetrieb bei 65 ~ 80°C ist nur dann verfügbar, wenn die Zusatzheizung in Betrieb ist.

THERMA V
R290 MONOBLOC S (5 / 7 / 9 kW)

Leistungstabelle für den Heizbetrieb

Maximale Heizleistung (inklusive Abtauzeit)

HM051HFS UA41

Außentemp. [°C DB]	Vorlauf 30°C	Vorlauf 35°C	Vorlauf 40°C	Vorlauf 45°C	Vorlauf 50°C	Vorlauf 55°C	Vorlauf 60°C	Vorlauf 65°C	Vorlauf 70°C	Vorlauf 75°C
	Leistung (kW)									
-25	4.98	4.85	4.72	4.59	4.47	4.34	4.21	-	-	-
-20	5.50	5.29	5.09	4.90	4.69	4.45	4.11	3.66	-	-
-15	5.50	5.50	5.50	5.21	4.94	4.83	4.29	3.89	3.49	3.10
-7	5.50	5.50	5.50	5.50	5.50	5.50	4.68	4.23	3.77	3.31
-4	5.50	5.50	5.50	5.50	5.50	5.50	4.85	4.36	3.88	3.39
-2	5.50	5.50	5.50	5.50	5.50	5.50	4.97	4.45	3.95	3.44
2	5.50	5.50	5.50	5.50	5.50	5.50	5.19	4.63	4.08	3.55
7	5.50	5.50	5.50	5.50	5.50	5.50	5.50	4.83	4.25	3.68
10	5.50	5.50	5.50	5.50	5.50	5.50	5.50	4.95	4.35	3.76
15	5.50	5.50	5.50	5.50	5.50	5.50	5.50	5.15	4.52	3.89
18	5.50	5.50	5.50	5.50	5.50	5.50	5.50	5.27	4.62	3.92
20	5.50	5.50	5.50	5.50	5.50	5.50	5.50	5.35	4.69	3.96
35	5.50	5.50	5.50	5.50	5.50	5.50	5.50	5.50	5.20	4.00

HM073HFS UA41

Außentemp. [°C DB]	Vorlauf 30°C	Vorlauf 35°C	Vorlauf 40°C	Vorlauf 45°C	Vorlauf 50°C	Vorlauf 55°C	Vorlauf 60°C	Vorlauf 65°C	Vorlauf 70°C	Vorlauf 75°C
	Leistung (kW)									
-25	6.34	6.17	6.01	5.85	5.68	5.42	5.36	-	-	-
-20	7.00	6.73	6.48	6.23	5.97	5.86	5.23	4.65	-	-
-15	7.00	7.00	7.00	6.63	6.29	6.12	5.36	4.85	4.44	3.95
-7	7.00	7.00	7.00	7.00	7.00	7.00	5.95	5.38	4.80	4.21
-4	7.00	7.00	7.00	7.00	7.00	7.00	6.17	5.55	4.93	4.31
-2	7.00	7.00	7.00	7.00	7.00	7.00	6.32	5.67	5.02	4.38
2	7.00	7.00	7.00	7.00	7.00	7.00	6.61	5.89	5.20	4.51
7	7.00	7.00	7.00	7.00	7.00	7.00	7.00	6.15	5.41	4.68
10	7.00	7.00	7.00	7.00	7.00	7.00	7.00	6.30	5.54	4.78
15	7.00	7.00	7.00	7.00	7.00	7.00	7.00	6.55	5.75	4.95
18	7.00	7.00	7.00	7.00	7.00	7.00	7.00	6.71	5.88	5.05
20	7.00	7.00	7.00	7.00	7.00	7.00	7.00	6.81	4.96	5.11
35	7.00	7.00	7.00	7.00	7.00	7.00	7.00	7.00	6.62	5.20

HM093HFS UA41

Außentemp. [°C DB]	Vorlauf 30°C	Vorlauf 35°C	Vorlauf 40°C	Vorlauf 45°C	Vorlauf 50°C	Vorlauf 55°C	Vorlauf 60°C	Vorlauf 65°C	Vorlauf 70°C	Vorlauf 75°C
	Leistung (kW)									
-25	6.65	6.92	6.89	6.86	6.82	6.79	6.47	-	-	-
-20	8.09	7.74	7.51	7.32	7.16	6.98	6.72	6.35	-	-
-15	9.00	8.45	8.08	7.77	7.50	7.35	6.93	6.60	6.26	5.69
-7	9.00	9.00	8.80	8.38	8.05	8.00	7.34	6.95	6.54	5.72
-4	9.00	9.00	8.87	8.56	8.25	8.00	7.52	7.09	6.65	5.75
-2	8.20	8.30	8.30	8.20	8.10	8.00	7.64	7.19	6.72	5.80
2	8.00	8.00	8.10	8.10	8.10	8.00	7.90	7.38	6.86	5.83
7	9.00	9.00	9.00	9.00	9.00	9.00	8.24	7.63	7.04	5.85
10	9.00	9.00	9.00	9.00	9.00	9.00	8.39	7.77	7.15	5.90
15	9.00	9.00	9.00	9.00	9.00	9.00	8.64	7.99	7.33	6.06
18	9.00	9.00	9.00	9.00	9.00	9.00	8.81	8.13	7.43	6.22
20	9.00	9.00	9.00	9.00	9.00	9.00	8.93	8.23	7.50	6.30
35	9.00	9.00	9.00	9.00	9.00	9.00	9.00	9.00	8.07	6.35

Hinweis

1. DB:Trockenkugeltemperatur (°C)
2. Direkte Interpolation ist zulässig. Nicht extrapolieren.
3. Messverfahren entspricht EN-14511.
   - Nennwerte basieren auf Standardbedingungen und sind in den Spezifikationen zu finden
   - Die obigen Tabellenwerte werden je nach Installationsbedingungen möglicherweise nicht erreicht. Außer für den Nennwert sind die Leistung nicht garantiert.
   - In Übereinstimmung mit dem Prüfstandard (oder Land) variiert die Bewertung geringfügig.
4. Für die schraffierten Bereiche wird kein Dauerbetrieb garantiert.

Leistungstabelle für den Kühlbetrieb

Maximale Kühlleistung

HM051HFS UA41

Außentemp. [°C DB]	Vorlauf 7°C	Vorlauf 10°C	Vorlauf 13°C	Vorlauf 15°C	Vorlauf 18°C	Vorlauf 20°C	Vorlauf 22°C
	Leistung (kW)						
20	5.50	5.50	5.50	5.50	5.50	5.50	5.50
30	5.50	5.50	5.50	5.50	5.50	5.50	5.50
35	5.50	5.50	5.50	5.50	5.50	5.50	5.50
40	4.91	5.50	5.50	5.50	5.50	5.50	5.50
45	4.67	5.05	5.50	5.50	5.50	5.50	5.50

HM073HFS UA41

Außentemp. [°C DB]	Vorlauf 7°C	Vorlauf 10°C	Vorlauf 13°C	Vorlauf 15°C	Vorlauf 18°C	Vorlauf 20°C	Vorlauf 22°C
	Leistung (kW)						
20	7.00	7.00	7.00	7.00	7.00	7.00	7.00
30	7.00	7.00	7.00	7.00	7.00	7.00	7.00
35	7.00	7.00	7.00	7.00	7.00	7.00	7.00
40	6.25	7.00	7.00	7.00	7.00	7.00	7.00
45	5.94	6.42	7.00	7.00	7.00	7.00	7.00

HM093HFS UA41

Außentemp. [°C DB]	Vorlauf 7°C	Vorlauf 10°C	Vorlauf 13°C	Vorlauf 15°C	Vorlauf 18°C	Vorlauf 20°C	Vorlauf 22°C
	Leistung (kW)						
20	9.00	9.00	9.00	9.00	9.00	9.00	9.00
30	9.00	8.00	9.00	9.00	9.00	9.00	9.00
35	8.00	8.89	9.00	9.00	9.00	9.00	9.00
40	8.00	8.26	8.52	8.69	9.00	9.00	9.00
45	7.54	7.63	7.73	7.80	7.90	7.96	8.03

Hinweis
1. DB:Trockenkugeltemperatur (°C)
2. Direkte Interpolation ist zulässig. Nicht extrapolieren.
3. Messverfahren entspricht EN-14511.
   • Nennwerte basieren auf Standardbedingungen und sind in den Spezifikationen zu finden
   • Die obigen Tabellenwerte werden je nach Installationsbedingungen möglicherweise nicht erreicht. Außer für den Nennwert sind die Leistung nicht garantiert.
   • In Übereinstimmung mit dem Prüfstandard (oder Land) variiert die Bewertung geringfügig.
4. Für die schraffierten Bereiche wird kein Dauerbetrieb garantiert.

Lieferumfang

Sieb



Technische Spezifikation		Einheit	Details
Material	Gehäuse	-	Messing
	Maschennetz	-	Edelstahl (STS304)
Maschenweite	Maschenzahl	-	30
	Max. Partikelgröße	mm	0.6
Rohrleitungsanschluss		-	Innengewinde G1"nach ISO 228-1

* Das Sieb und die Ventile sind im Lieferumfang enthalten, müssen jedoch separat installiert werden.
* Dieses Sieb sollte am Eingangsanschluss der Außeneinheit installiert werden, um ein Verstopfen des Plattenwärmetauschers zu verhindern.

THERMA V
R290 MONOBLOC S (5 / 7 / 9 kW)

Zeichnungen

[Einheit: mm]

HM051HFS UA41
HM073HFS UA41
HM093HFS UA41

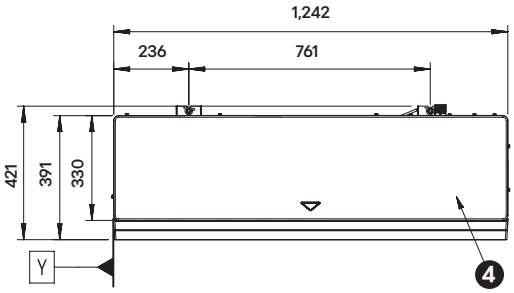

Draufsicht

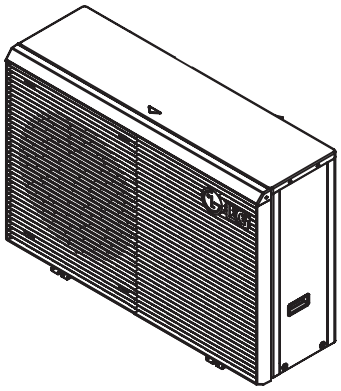

3D Ansicht

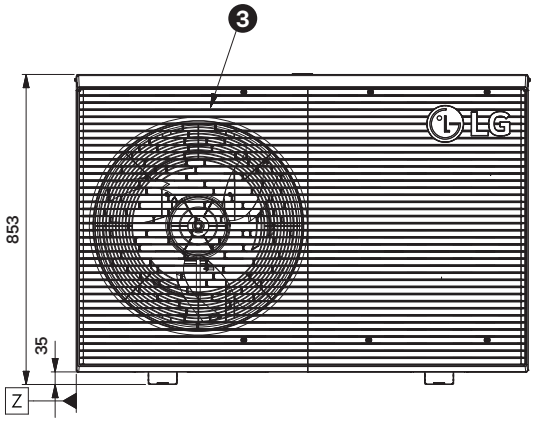

Frontansicht

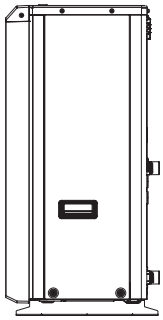

Seitenansicht

Ablauföffnung für Ablaufkappe (7 Stk.)
Hinweis:
Wenn Sie mehr Abläufe brauchen, entfernen Sie diese.

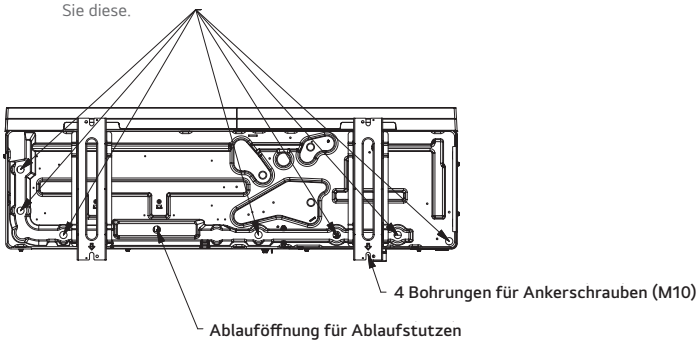

Bodenansicht

[Einheit: mm]

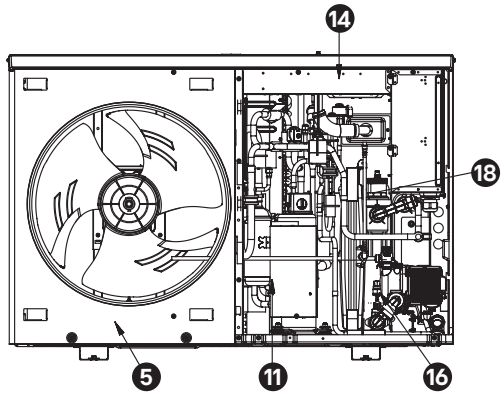

Innenansicht Front

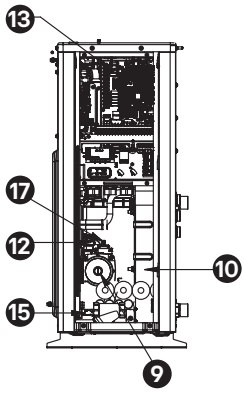

Innenansicht Seite

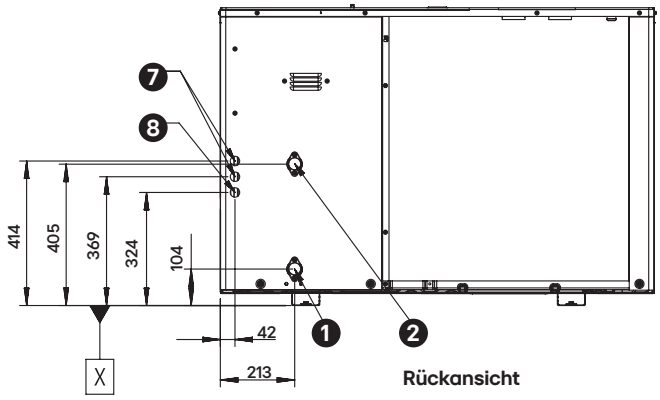

Rückansicht

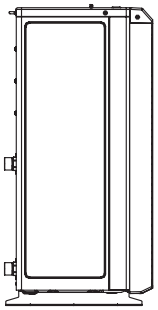

Seitenansicht

Nr.	Bauteil	Beschreibung
1	Wassereintrittsleitung	Außengewinde PT 1" nach ISO 7-1 (kegeliges Rohrgewinde)
2	Wasseraustrittsleitung	Außengewinde PT 1" nach ISO 7-1 (kegeliges Rohrgewinde)
3	Ausblasgitter	-
4	Abdeckplatte	-
5	Frontverkleidung	-
6	Seitenverkleidung	-
7	Niederspannung	Kabeldurchführung für Kommunikationsleitung
8	Stromversorgung	Kabeldurchführung für Stromversorgung
9	Wasserpumpe	Zirkulation des Wassers im System
10	Plattenwärmetauscher	Wärmetauscher zwischen Kältemittel und Wasser
11	Kompressor	R290 Rollkolbenkompressor
12	Sicherheitsventil	Öffnet bei einem Wasserdruck von 3 bar
13	Steuerbox (Innenbereich)	Hydraulikkreisplatine und Klemmleisten
14	Steuerbox (Außenbereich)	Inverter Platine und Klemmleisten
15	Durchflusssensor	Messung des Wasserdurchflusses (5-80 l/min)
16	Wasserdrucksensor	Messung des Wasserdrucks (0 - 2 MPa)
17	Automatischer Entlüfter	-
18	Entlüfter	Automatischer Gasabscheider

THERMA V
R290 MONOBLOC S (12 / 14 / 16 kW)

Außeneinheit

HM123HFS UB41
HM143HFS UB41
HM163HFS UB41





011-1W127

R290 Natural refrigerant with GWP 0.02

Key Components

Außeneinheit



1 Lufttemperatursensor / WLAN integriert

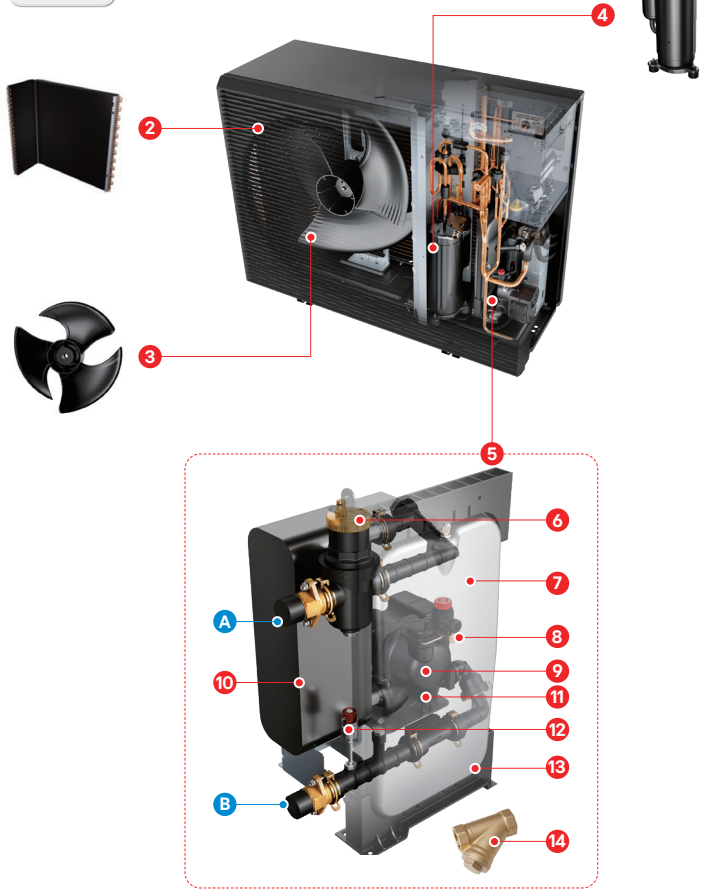

Components

1. Deluxe Fernbedienung[1) 2)]
2. Black Fin Wärmetauscher (Luft / Kältemittel)
3. Bionischer Ventilator
4. Doppelrollkolbenkompressor
5. Hydraulikteile-Baugruppe
6. Entlüfter
7. Ausdehnungsgefäß (8 ℓ)
8. Sicherheitsventil
9. Entlüftungsventil
10. Plattenwärmetauscher
11. Wasserpumpe
12. Drucksensor
13. Durchflusssensor
14. Sieb (lose beigelegt)

1) Die Fernbedienung wird mit dem Produkt geliefert, muss jedoch separat installiert werden.
2) Temperaturregelungsklasse (ErP Klasse): V
* Abbildung zeigt die 5, 7, und 9 kW Modelle. (UN36A)

Verbindungen

A Leitung Vorlauf (Außengewinde PT 1")
B Leitung Rücklauf (Außengewinde PT 1")

Produktspezifikationen (Preliminary)

Leistungsdaten		Einheit	12 kW	14 kW	16 kW
Saisonale Raumheizungs-Effizienklasse (35°C / 55°C)		-	A+++ / A++	A+++ / A++	A+++ / A++
Saisonale Raumheizungseffizienz (η_s) (35°C / 55°C)		%	187 / 143	191 / 143	189 / 141
SCOP (35°C / 55°C)		-	4.75 / 3.65	4.85 / 3.65	4.80 / 3.60
Schallleistungspegel	Nennwert / Geräuscharm	dB(A)	56 / 55	57 / 56	59 / 57
Schalldruckpegel in 5m Entfernung	Nennwert	dB(A)	34	35	37
Nennleistung und COP / EER					
Luft +7°C / Wasser +35°C	Heizleistung / COP	kW / -	12.00 / 4.60	14.00 / 4.50	16.00 / 4.40
Luft +2°C / Wasser +35°C	Heizleistung / COP	kW / -	12.00 / 3.10	12.50 / 3.05	13.00 / 3.00
Luft -7°C / Wasser +35°C	Heizleistung / COP	kW / -	12.00 / 2.50	12.50 / 2.50	13.50 / 2.50
Luft +7°C / Wasser +55°C	Heizleistung / COP	kW / -	12.00 / 2.95	13.00 / 2.90	14.00 / 2.80
Luft -7°C / Wasser +55°C	Heizleistung / COP	kW / -	10.00 / 1.90	11.00 / 1.85	12.00 / 1.80
Luft +35°C / Wasser +18°C	Kühlleistung / EER	kW / -	12.00 / 4.70	12.50 / 4.60	13.00 / 4.50
Luft +35°C / Wasser +7°C	Kühlleistung / EER	kW / -	10.05 / 3.20	11.00 / 3.15	11.50 / 3.10
Außeneinheiten		**Einheit**	**HM123HFS UB41**	**HM143HFS UB41**	**HM163HFS UB41**
Einsatzbereich (Außentemperatur)	Heizen & DHW (Min. ~ Max.)	°C	-25 ~ 35		
	Kühlen (Min. ~ Max.)	°C	5 ~ 48		
Einsatzbereich (Vorlauftemperatur)	Heizen (Min. ~ Max.)	°C	15 ~ 75		
	Kühlen (Min. ~ Max.)	°C	5 ~ 27		
	DHW (Min. ~ Max.)	°C	15 ~ 80		
Kältemittel	Typ	-	R290		
	GWP	-	0.02		
	Vorgefüllte Menge	g	1,000		
Rohrleitungsanschlüsse (Wasser)	Vorlauf / Rücklauf	Zoll	Außengewinde PT 1" nach ISO 7-1 (kegeliges Rohrgewinde)		
Ausdehnungsgefäß (Heizkreis)	Volumen	ℓ	8		
Abmessungen	H x B x T	mm	1,019 x 1,320 x 520		
Gewicht	Netto	kg	131.0		
Gehäuse	Gehäusefarbe / RAL Code	-	Graubraun / RAL 8019		
	Frontgrillfarbe / RAL code	-	Schwarzbraun / RAL 8022		
Stromversorgung	Spannung, Phase, Frequency	V, Ø, Hz	380 ~ 415, 3, 50		
	Standby Leistungsaufnahme	W	10		
	Empfohlener Leistungsschutzschalter	A	16		

Hinweis:
1. Aufgrund unserer Innovationspolitik können einige Spezifikationen ohne vorherige Ankündigung geändert werden.
2. Die Kabelquerschnitte müssen den geltenden lokalen und nationalen Vorschriften entsprechen. Insbesondere das Stromkabel und der Leistungsschutzschalter sollten entsprechend ausgewählt werden.
3. Der Schallleistungspegel wird unter Nennbedingungen gemäß ISO 9614 gemessen. Der Schalldruckpegel ist ein berechneter Wert gemäß dem Eurovent-Programm. Der Schalldruckpegel enthält einen Tonhaltigkeitszuschlag von 0 dB bei Freifeldaufstellung. Der Richtwirkungsfaktor (Q) wird mit 2 angenommen. Daher können sich diese Werte je nach Umgebungsbedingungen im Betrieb erhöhen. Nennwert Schallleistungspegel tgemäß EN12102-1 unter Bedingungen von EN 14825.
4. Die Leistungsdaten entsprechen der EN14511 und spiegeln die ErP-Prüfbedingungen wider. Die obigen Angaben entsprechen den deklarierten Werten bei Nennbedingungen gemäß ErP-Verordnung.
5. Dieses Produkt enthält fluorierte Treibhausgase
6. Das Gerät muss zusammen mit einem Fehlerstrom-Schutzschalter installiert werden.
7. Der Warmwasserbetrieb bei 65 ~ 80°C ist nur dann verfügbar, wenn die Zusatzheizung in Betrieb ist.

THERMA V
R290 MONOBLOC S (12 / 14 / 16 kW)

Leistungstabelle für den Heizbtrieb

Maximale Heizleistung (inklusive Abtauzeit)

HM123HFS UB41

Außentemp. [°C DB]	Vorlauf 30°C	Vorlauf 35°C	Vorlauf 40°C	Vorlauf 45°C	Vorlauf 50°C	Vorlauf 55°C	Vorlauf 60°C	Vorlauf 65°C	Vorlauf 70°C	Vorlauf 75°C
	Leistung (kW)									
-25	8.97	8.70	8.43	8.16	7.90	7.63	7.36	-	-	-
-20	9.85	9.53	9.18	8.82	8.45	8.07	7.68	7.29	-	-
-15	10.75	10.37	9.95	9.49	9.01	8.52	8.01	7.50	6.98	6.48
-7	12.00	12.00	11.26	10.62	10.13	10.00	8.56	7.87	7.17	6.46
-4	12.00	12.00	11.81	11.07	10.50	10.30	8.77	8.01	7.24	6.45
-2	12.00	12.00	12.00	11.37	10.74	10.51	8.91	8.11	7.29	6.45
2	12.00	12.00	12.00	11.97	11.00	10.90	9.19	8.31	7.42	6.44
7	12.00	12.00	12.00	12.00	11.52	11.35	9.53	8.58	7.63	-
10	12.00	12.00	12.00	12.00	11.80	10.73	9.72	8.73	7.76	-
15	12.00	12.00	12.00	12.00	12.00	11.09	10.02	8.98	7.99	-
18	12.00	12.00	12.00	12.00	12.00	11.28	10.18	9.12	8.15	-
20	12.00	12.00	12.00	12.00	12.00	11.41	10.29	9.20	7.93	-
35	12.00	12.00	12.00	12.00	12.00	12.00	10.81	9.43	-	-

HM143HFS UB41

Außentemp. [°C DB]	Vorlauf 30°C	Vorlauf 35°C	Vorlauf 40°C	Vorlauf 45°C	Vorlauf 50°C	Vorlauf 55°C	Vorlauf 60°C	Vorlauf 65°C	Vorlauf 70°C	Vorlauf 75°C
	Leistung (kW)									
-25	9.40	9.15	8.90	8.65	8.40	8.15	7.90	-	-	-
-20	10.27	9.94	9.60	9.26	8.92	8.57	8.23	7.90	-	-
-15	11.14	10.74	10.32	9.88	9.44	8.99	8.54	8.09	7.66	7.29
-7	12.56	12.50	11.92	11.31	11.15	11.00	9.02	8.39	7.74	7.09
-4	13.11	13.04	12.40	11.70	11.42	11.13	9.21	8.50	7.77	7.02
-2	13.49	13.40	12.72	11.97	11.62	11.26	9.33	8.58	7.79	6.97
2	14.00	13.68	12.89	12.04	11.70	11.35	9.58	8.75	7.87	6.87
7	14.00	14.00	13.66	12.66	12.07	11.48	9.91	9.00	8.06	-
10	14.00	14.00	14.00	13.00	12.26	11.52	10.12	9.17	8.21	-
15	14.00	14.00	14.00	13.53	12.60	11.66	10.45	9.45	8.47	-
18	14.00	14.00	14.00	13.84	12.76	11.70	10.65	9.62	8.66	-
20	14.00	14.00	14.00	14.00	12.94	11.85	10.78	9.72	8.48	-
35	14.00	14.00	14.00	14.00	14.00	12.89	11.53	10.17	-	-

HM163HFS UB41

Außentemp. [°C DB]	Vorlauf 30°C	Vorlauf 35°C	Vorlauf 40°C	Vorlauf 45°C	Vorlauf 50°C	Vorlauf 55°C	Vorlauf 60°C	Vorlauf 65°C	Vorlauf 70°C	Vorlauf 75°C
	Leistung (kW)									
-25	9.82	9.59	9.36	9.13	8.90	8.67	8.44	-	-	-
-20	10.83	10.52	10.20	9.86	9.51	9.17	8.84	8.55	-	-
-15	11.84	11.45	11.03	10.58	10.12	9.65	9.20	8.76	8.37	8.10
-7	14.02	13.50	12.90	12.22	12.11	12.00	9.71	9.04	8.38	7.72
-4	14.67	14.12	13.44	12.68	12.37	12.07	9.90	9.14	8.37	7.58
-2	15.10	14.56	13.82	12.97	12.54	12.12	10.01	9.20	8.36	7.48
2	15.39	14.94	14.03	13.56	12.87	12.19	10.25	9.33	8.37	7.29
7	16.00	16.00	14.89	13.66	12.99	12.31	10.53	9.52	8.49	-
10	16.00	16.00	15.20	13.97	13.20	12.43	10.69	9.64	8.58	-
15	16.00	16.00	15.57	14.00	13.23	12.78	10.95	9.84	8.76	-
18	16.00	16.00	15.81	14.64	13.44	12.97	11.10	9.95	8.90	-
20	16.00	16.00	16.00	14.79	13.58	13.09	11.18	10.02	8.65	-
35	16.00	16.00	16.00	16.00	14.51	13.81	11.60	10.21	-	-

Hinweis

1. DB:Trockenkugeltemperatur (°C)
2. Direkte Interpolation ist zulässig. Nicht extrapolieren.
3. Messverfahren entspricht EN-14511.
   - Nennwerte basieren auf Standardbedingungen und sind in den Spezifikationen zu finden
   - Die obigen Tabellenwerte werden je nach Installationsbedingungen möglicherweise nicht erreicht. Außer für den Nennwert sind die Leistung nicht garantiert.
   - In Übereinstimmung mit dem Prüfstandard (oder Land) variiert die Bewertung geringfügig.
4. Für die schraffierten Bereiche wird kein Dauerbetrieb garantiert.

Leistungstabelle für den Kühlbetrieb

Maximale Külleistung

HM123HFS UB41

Außentemp. [°C DB]	Vorlauf 7°C	Vorlauf 10°C	Vorlauf 13°C	Vorlauf 15°C	Vorlauf 18°C	Vorlauf 20°C	Vorlauf 22°C
	Leistung (kW)						
20	12.00	12.00	12.00	12.00	12.00	12.00	12.00
30	10.06	10.79	11.53	12.00	12.00	12.00	12.00
35	9.01	9.65	10.36	10.96	12.00	12.00	12.00
40	7.95	8.37	8.79	9.07	9.37	9.43	9.42
45	6.89	7.04	7.19	7.29	7.43	7.53	7.63

HM143HFS UB41

Außentemp. [°C DB]	Vorlauf 7°C	Vorlauf 10°C	Vorlauf 13°C	Vorlauf 15°C	Vorlauf 18°C	Vorlauf 20°C	Vorlauf 22°C
	Leistung (kW)						
20	12.84	14.00	14.00	14.00	14.00	14.00	14.00
30	10.61	11.50	12.39	12.98	13.76	14.00	14.00
35	9.50	10.28	11.10	11.75	13.75	12.78	12.60
40	8.39	8.95	9.51	9.88	10.35	10.55	10.70
45	7.28	7.58	7.89	8.09	8.39	8.60	8.80

HM163HFS UB41

Außentemp. [°C DB]	Vorlauf 7°C	Vorlauf 10°C	Vorlauf 13°C	Vorlauf 15°C	Vorlauf 18°C	Vorlauf 20°C	Vorlauf 22°C
	Leistung (kW)						
20	13.50	14.82	16.00	16.00	16.00	16.00	16.00
30	11.16	12.20	13.24	13.93	14.91	15.49	16.00
35	9.99	10.89	11.83	12.53	14.30	13.88	14.01
40	8.83	9.52	10.21	10.68	11.32	11.68	11.99
45	7.66	8.12	8.58	8.89	9.36	9.67	9.98

Hinweis
1. DB:Trockenkugeltemperatur (°C)
2. Direkte Interpolation ist zulässig. Nicht extrapolieren.
3. Messverfahren entspricht EN-14511.
   • Nennwerte basieren auf Standardbedingungen und sind in den Spezifikationen zu finden
   • Die obigen Tabellenwerte werden je nach Installationsbedingungen möglicherweise nicht erreicht. Außer für den Nennwert sind die Leistung nicht garantiert.
   • In Übereinstimmung mit dem Prüfstandard (oder Land) variiert die Bewertung geringfügig.
4. Für die schraffierten Bereiche wird kein Dauerbetrieb garantiert.

Lieferumfang

Sieb



Technische Spezifikation		Einheit	Details
Material	Gehäuse	-	Messing
	Maschennetz	-	Edelstahl (STS304)
Maschenweite	Maschenzahl	-	30
	Max. Partikelgröße	mm	0.6
Rohrleitungsanschluss		-	Innengewinde G1"nach ISO 228-1

* Das Sieb und die Ventile sind im Lieferumfang enthalten, müssen jedoch separat installiert werden.
* Dieses Sieb sollte am Eingangsanschluss der Außeneinheit installiert werden, um ein Verstopfen des Plattenwärmetauschers zu verhindern.

THERMA V
R290 MONOBLOC S (12 / 14 / 16 kW)

Zeichnungen

[Einheit: mm]

HM123HFS UB41
HM143HFS UB41
HM163HFS UB41

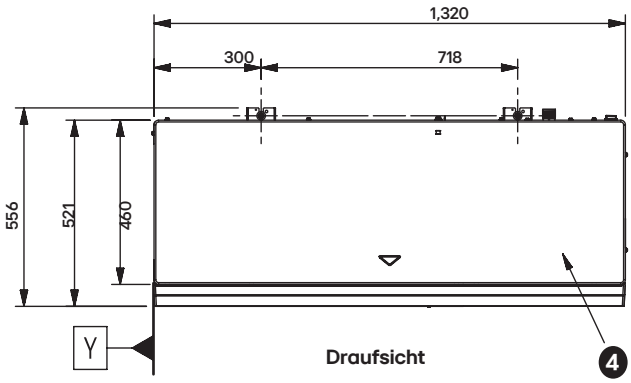

Draufsicht

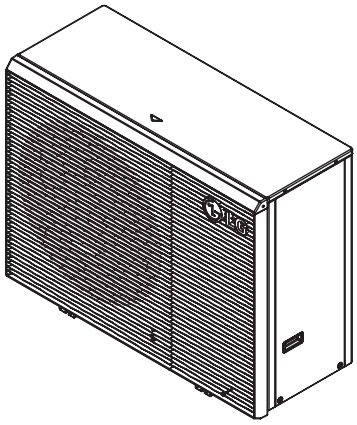

3D Ansicht

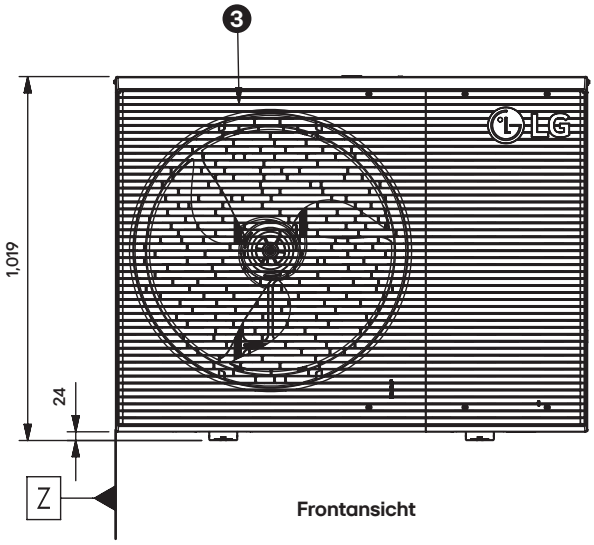

Frontansicht



Seitenansicht

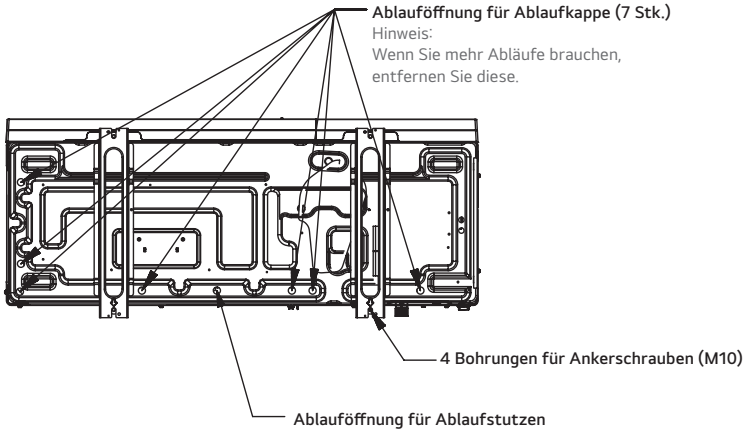

Bodenansicht

[Einheit: mm]

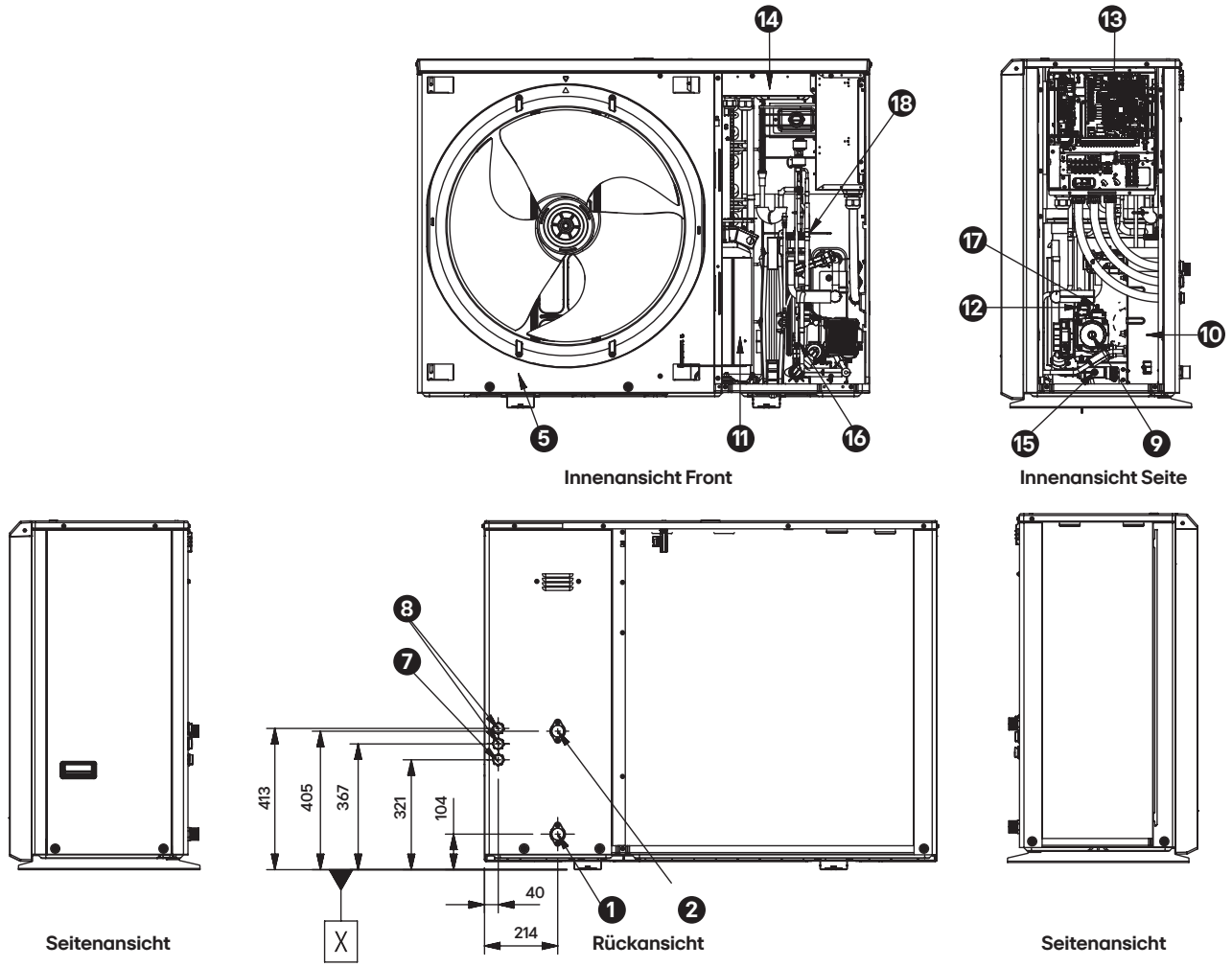

Nr.	Bauteil	Beschreibung
1	Wasseraustrittsleitung	Außengewinde PT 1" nach ISO 7-1 (kegeliges Rohrgewinde)
2	Wassereintrittsleitung	Außengewinde PT 1" nach ISO 7-1 (kegeliges Rohrgewinde)
3	Ausblasgitter	-
4	Abdeckplatte	-
5	Frontverkleidung	-
6	Seitenverkleidung	-
7	Niederspannung	Kabeldurchführung für Kommunikationsleitung
8	Stromversorgung	Kabeldurchführung für Stromversorgung
9	Wasserpumpe	Zirkulation des Wassers im System
10	Plattenwärmetauscher	Wärmetauscher zwischen Kältemittel und Wasser
11	Kompressor	R290 Rollkolbenkompressor
12	Sicherheitsventil	Öffnet bei einem Wasserdruck von 3 bar
13	Steuerbox (Innenbereich)	Hydraulikkreisplatine und Klemmleisten
14	Steuerbox (Außenbereich)	Inverter Platine und Klemmleisten
15	Durchflusssensor	Messung des Wasserdurchflusses (5-80 l/min)
16	Wasserdrucksensor	Messung des Wasserdrucks (0 - 2 MPa)
17	Automatischer Entlüfter	-
18	Entlüfter	Automatischer Gasabscheider

THERMA V R290 MONOBLOC S ZUBEHÖR

Elektrische Notheizung

HA031M E2
HA061M E2
HA063M E2



Spezifikationen

Elektrische Spezifikationen		Einheit	HA031M E2	HA061M E2	HA063M E2
Zusatzheizung	Typ	-	Rohrheizkörper		
	Anzahl der Heizspulen	Stück	1	2	3
	Leistungskombination	kW	3.0	3.0 + 3.0	2.0 + 2.0 + 2.0
	Heizstufen	Stufe	1	2	1
	Spannungsversorgung	V, Ø, Hz	220 ~ 240, 1, 50		380 ~ 415, 3, 50
	Nennstrom	A	12.5	25.0	8.7
	Abmessungen (H x B x T)	mm	607 x 210 x 217		
	Netto Gewicht	kg	12.8	13.4	13.1
Elektrischer Anschluss	Netzkabel (inklusive Erdung, H07RN-F)	mm^2 x cores	1.5 x 3 C	4.0 x 3 C	2.5 x 4 C
	Kommunikationskabel (H07RN-F)	mm^2 x cores	0.75 x 4 C		0.75 x 2 C

Hinweis:
1. Aufgrund unserer Innovationspolitik können einige Spezifikationen ohne vorherige Ankündigung geändert werden.
2. Die Kabelquerschnitte müssen den geltenden lokalen und nationalen Vorschriften entsprechen. Insbesondere das Stromkabel und der Leistungsschutzschalter sollten entsprechend ausgewählt werden.

Zeichnungen

[Einheit: mm]

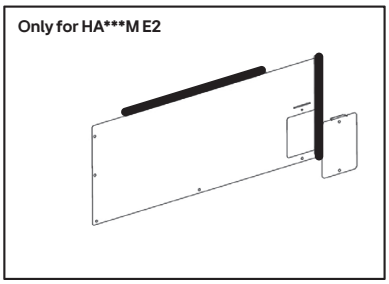

Detailansicht rechte Seitenwand

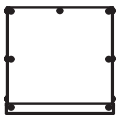

Draufsicht

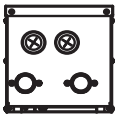

Bodenansicht

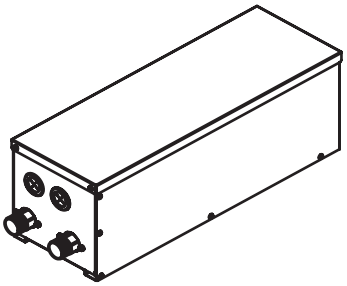

3D Ansicht

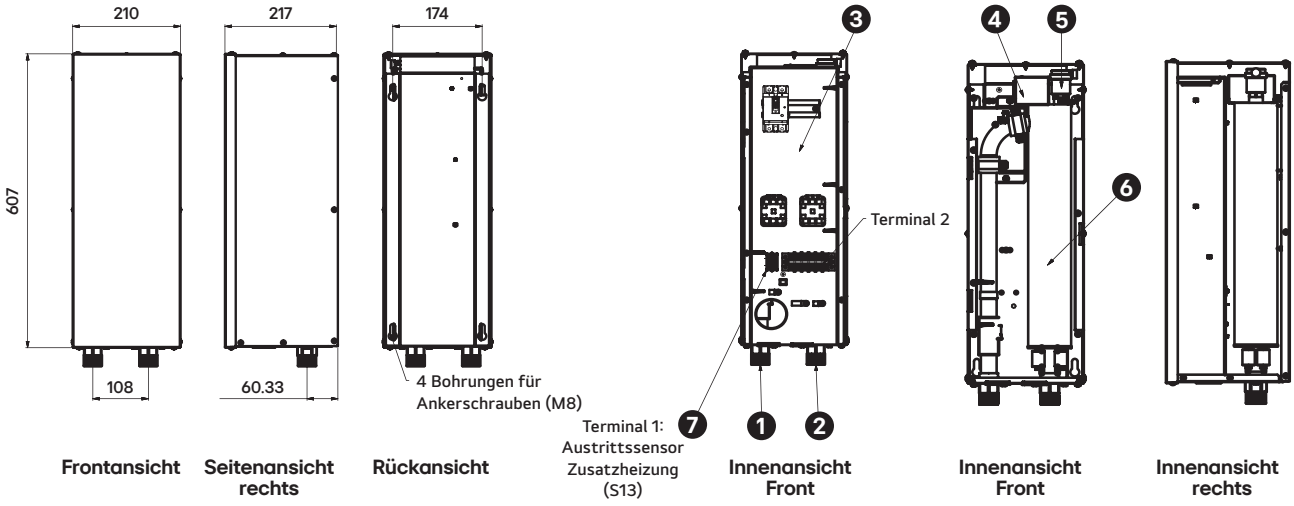

Frontansicht | Seitenansicht rechts | Rückansicht | Innenansicht Front | Innenansicht Front | Innenansicht rechts

Nr.	Bauteil	Beschreibung
1	Wasseraustrittsleitung	Außengewinde PT 1 Zoll
2	Wassereintrittsleitung	Außengewinde PT 1 Zoll
3	Steuerung	Leistungsschutzschalter, Relais, Klemmleisten
4	Überhitzungsschutz	Unterbricht die Stromzufuhr zur Zusatzheizung bei 90°C
5	Entlüftungsventil	Entlüftung beim Befüllen mit Wasser
6	Elektrische Zusatzheizung	Siehe entsprechende Information
7	Austrittssensor der Zusatzheizung	Anschluss an die Wärmepumpe

THERMA V R290 MONOBLOC S MIT LG WASSERTANK

Warum LG Warmwasserlösungen?

Wir bei LG bestreben, perfekten Komfort durch Lösungen zu bieten, die für ein sicheres, komfortableres und energieeffizienteres Alltagsleben entwickelt wurden. Nahtlos in die LG Therma V integriert, kombinieren unsere Premium-Warmwasserlösungen ein modernes Design mit einer einfachen Installation, während die langlebige Edelstahlkonstruktion - inspiriert von nordischer Handwerkskunst - für dauerhaften Komfort und Zuverlässigkeit sorgt. Erleben Sie perfekten Komfort mit LG.



Leistung & Komfort

Zuverlässiges Heizen, mehr Warmwasser, weniger Energie

- Smarte Speicherung für mehr Warmwasser
- Fortschrittliche Isolierung für höheren Komfort
- Große Heizschlangen für effiziente Heizleistung
- Solar-ready Design für bessere Energieeffizienz



Hygiene

Hochwertiger Edelstahl für sauberes Wasser

- Korrosionsbeständiges Design für sauberes Wasser
- Entwickelt für hartes Wasser
- Smarte Beheizung für ein geringes Legionellenrisiko
- Schützt vor Kalkanlagerung

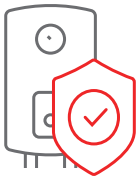

Langlebigkeit & Zuverlässigkeit

Norwegische Qualität, gebaut für die Ewigkeit

- Hochwertige Edelstahltanks
- Integrierter Thermostat für erhöhte Sicherheit
- Gemischt für angenehme Wassertemperaturen
- Premium Design für moderne Häuser



Flexibilität & Anwenderfreundlichkeit

Moderne Lösungen für einfache Installation und Wartung

- Modernes Design, das in jeden Raum passt
- Leichtes Design für einfachere Installation
- Vereinfachte Installation: Plug & Play
- Entwickelt für einen wartungsarmen Betrieb

Produktpalette

Line-up	Kapazität (ℓ) und Modellname				
	60	100	200	250	300
Warmwasserspeicher 1 Register	-	-	SD020SASN0	SD025SASN0	SD030SASN0
Warmwasserspeicher 2 Register	-	-	-	-	SD030SSSN0
Warmwasserspeicher mit Pufferspeicher	-	-	-	-	ST030SASN0
Pufferspeicher	SB006SAAN0	SB010SAAN0	-	-	-

Kompatibilitätstabelle

Warmwasserspeicher

Modellname		SD030SASN0	SD030SSSN0		ST030SASN0
Kapazität (ℓ)		300	300		223/62
Registerfläche (m^2)		3.1	1.4 (Untere)	0.8 (Obere)	2.8
Wärmepumpe Leistung (kW)	5 kW	▲	●	▲	●
	7 kW	▲	●	✕	●
	9 kW	▲	✕	✕	●
	12 kW	●	✕	✕	▲
	14 kW	●	✕	✕	✕
	16 kW	●	✕	✕	✕

●: Empfohlen / ▲: Kompatibel / ✕: Nicht empfohlen

Pufferspeicher

Modellname		SB010SAAN0
Kapazität (ℓ)		100
Wärmepumpe Leistung (kW)	5 kW	▲
	7 kW	▲
	9 kW	▲
	12 kW	●
	14 kW	●
	16 kW	●

●: Empfohlen / ▲: Kompatibel / ✕: Nicht empfohlen

THERMA V R290 MONOBLOC S MIT LG WASSERTANKS

Paket für reinen Heizbetrieb

Außeneinheit

HM051HFS UA41
HM073HFS UA41
HM093HFSUA41

Pufferspeicher

SB010SAAN0 (100 ℓ)



Empfohlenes Paket

Kapazität	THERMA V	Pufferspeicher
5 kW	HM051HFS UA41	SB010SAAN0 (100 ℓ)
7 kW	HM073HFS UA41	
9 kW	HM093HFS UA41	
12 kW	HM123HFS UB41	
14 kW	HM143HFS UB41	
16 kW	HM163HFS UB41	

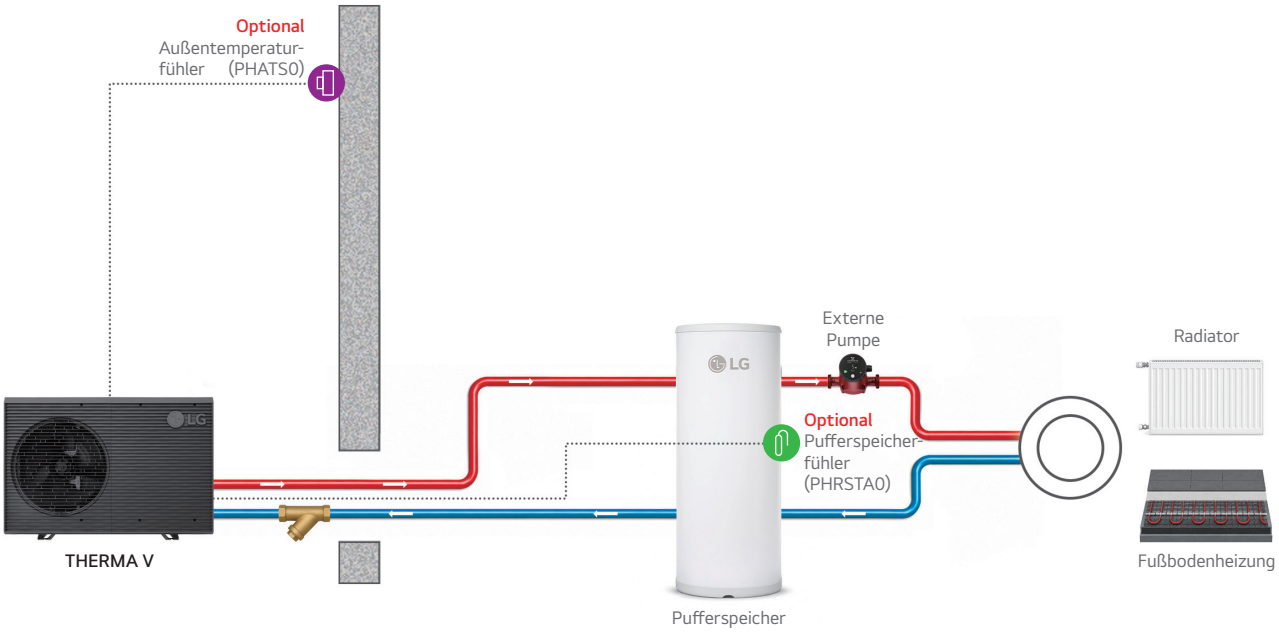

Paket für Heizbetrieb und Warmwasserbereitung

Außeneinheit

HM051HFS UA41
HM073HFS UA41
HM093HFSUA41
HM123HFS UB41
HM143HFS UB41
HM163HFS UB41

Pufferspeicher

SB010SAAN0 (100 ℓ)

Warmwasserspeicher

SD030SASN0 (300 ℓ)



Empfohlenes Paket

Kapazität	Therma V	Pufferspeicher	Warmwasser-speicher
5 kW	HM051HFS UA41	SB010SAAN0 (100 ℓ)	SD030SASN0 (300 ℓ)
7 kW	HM073HFS UA41		
9 kW	HM093HFS UA41		
12 kW	HM123HFS UB41		
14 kW	HM143HFS UB41		
16 kW	HM163HFS UB41		

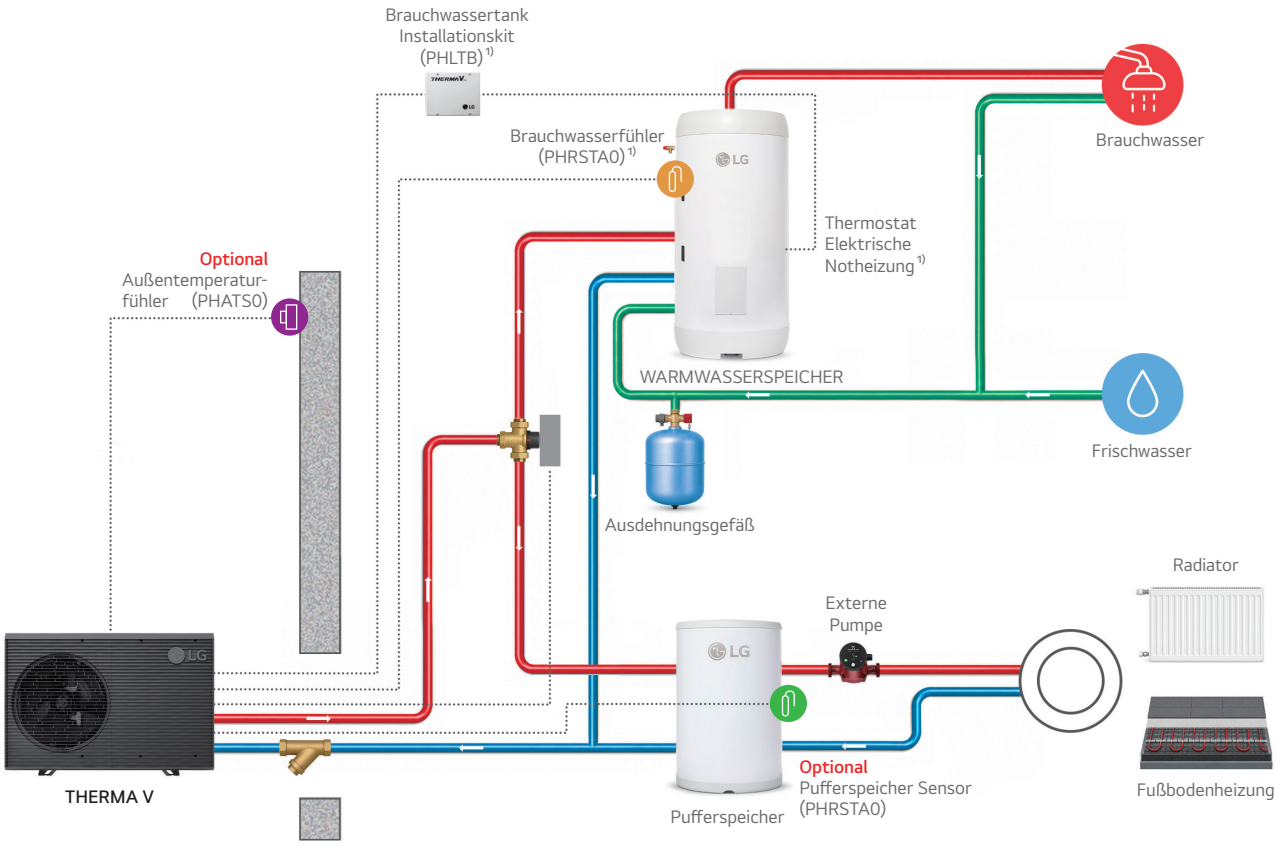

1) Wenn der Warmwasser-Zusatzheizstab über THERMA V gesteuert wird, muss ein Schütz (Drittanbieter) oder ein Brauchwasserspeicher-Kit (PHLTB) installiert werden.
Im Falle des Brauchwasserspeicher-Kits (PHLTB), ist auch ein Brauchwasserfühler(PHRSTA0) enthalten.



www.lg.com/at | http://partner.lge.com | Copyright © 2026 LG Electronics. Alle Rechte vorbehalten.

- Die Bilder in diesem Katalog sind symbolische Darstellungen, die dem besseren Verständnis des Kunden dienen, und können vom tatsächlichen Produkt abweichen.
- Die Spezifikationen oder das Erscheinungsbild des Produkts können ohne vorherige Ankündigung geändert werden, um die Leistung des Produkts zu verbessern.
- Stand September 2026